Display Rückseite

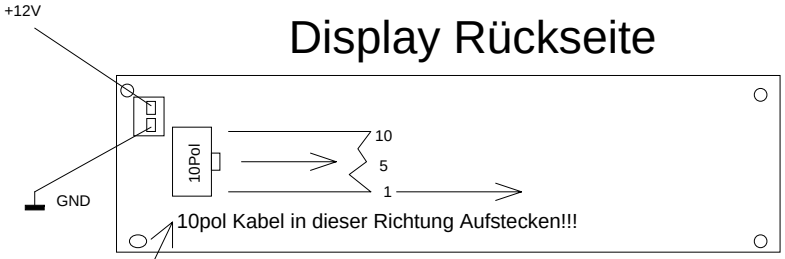

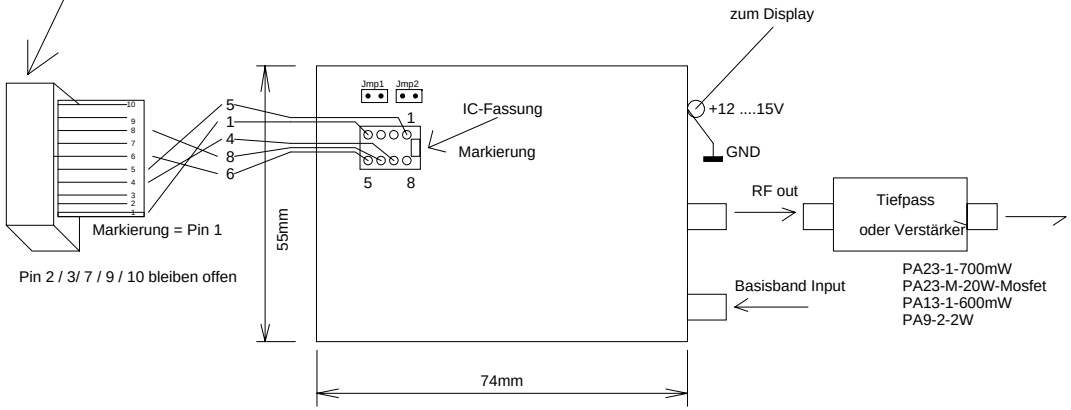

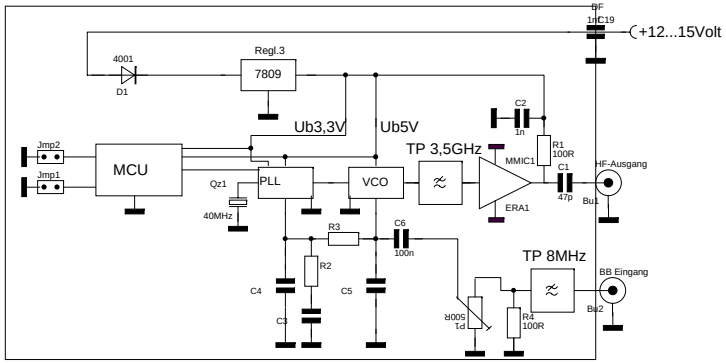

Technische Daten:

Ub: 12...15Volt
Ib; ca. 170mA
Frequenzabweichung: @20°C ca. +/- 20kHz
Frequenzdrift: 0.....40°C ca. 30ppm

Festfrequenzen: 1,52 / 2,343/ 2,380/ 3,45 6GHz
Leistung: @1.....2,5GHz 12...13dBm
@3,45GHz 10....12dBm

Andere Frequenzen auf Anfrage
4 x Frequenzen im Bereich von 1000MHz bis 3,5GHz im 10KHz Raster

Diese Baugruppe lässt sich mit Hilfe der Baugruppe "UNI-DISPLAY-1" in seiner Frequenz variabel einstellen.

Zum Betrieb zwischen 1 GHz und 2,5GHz wird ein Tiefpassfilter benötigt!!!
Werden Verstärker verwendet, kann der Tiefpass entfallen.

MHz	J1	J2
1250	0	0
2343	0	1
2380	1	0
3450	1	1

1 = offen
0 = geschlossen

Änderungen			Datum	Name	Bezeichnung	Blattzahl:
Datum	Name	gez.:	9/2013	Zech	ATV-TX1g0-3g5-10mW mit display	
		gepr.:				Blatt-Nr.:
					Zeichnungs-Nr.:	