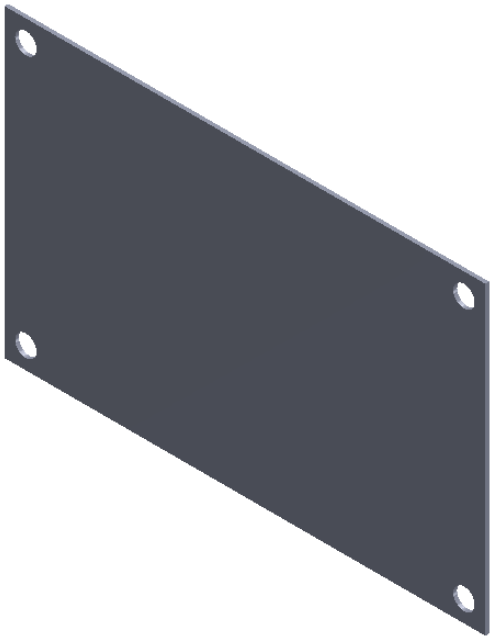

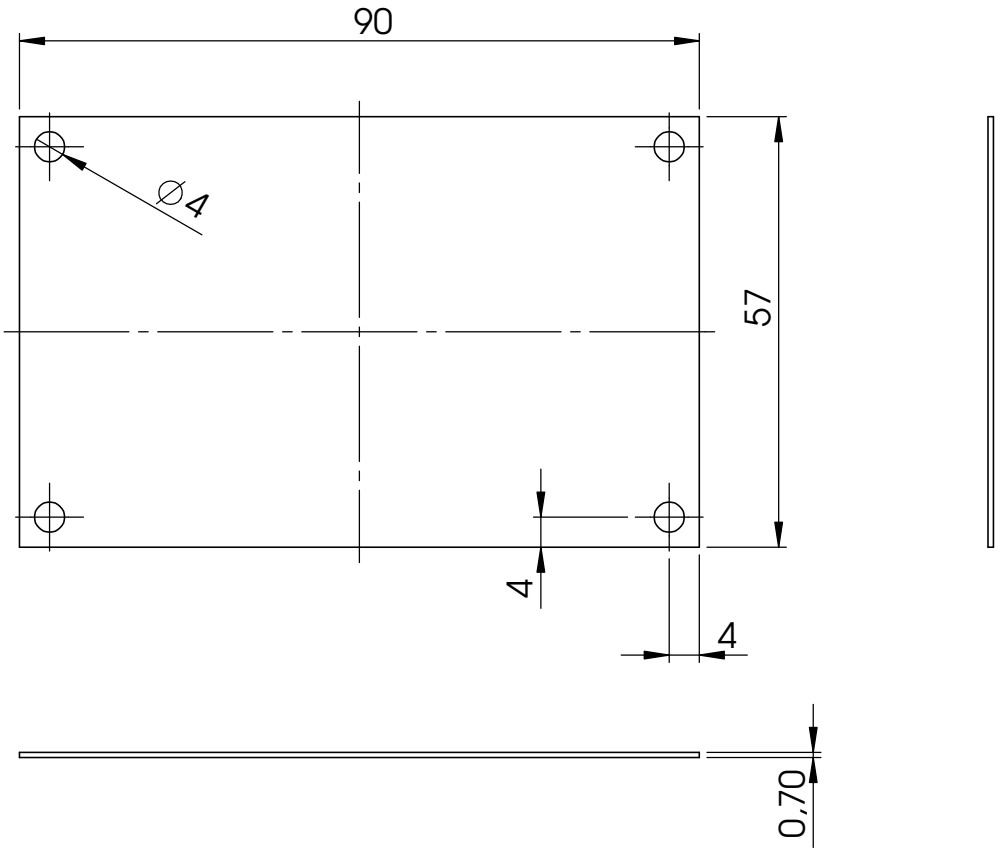

WENN NICHT ANDERS DEFINIERT: BEMASSUNGEN SIND IN MILLIMETER OBERFLÄCHENBESCHAFFENHEIT: TOLERANZEN: LINEAR: WINKEL:	OBERFLÄCHENGÜTE:	ENTGRATEN UND SCHARFE KANTEN BRECHEN	ZEICHNUNG NICHT SKALIEREN / ÄNDERUNG

	NAME	SIGNATUR	DATUM
GEZEICHNET	Zech		1/2016
GEPRÜFT			
GENEHMIGT			
PRODUKTION			
QUALITÄT			

BENENNUNG:

Grundplatte 57x90x0,7mm mit 4 x Löcher 4mm

WERKSTOFF: Weißblech

ZEICHNUNGSNR.

A4

GEWICHT:

MASSSTAB:1:1

BLATT 1 VON 1