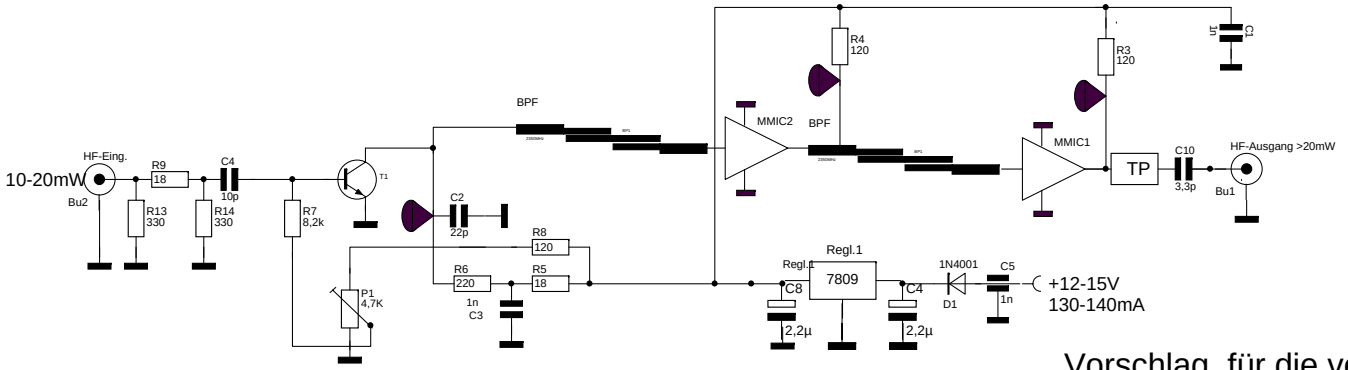

Vorschlag für die verwendung des Vervierfachers

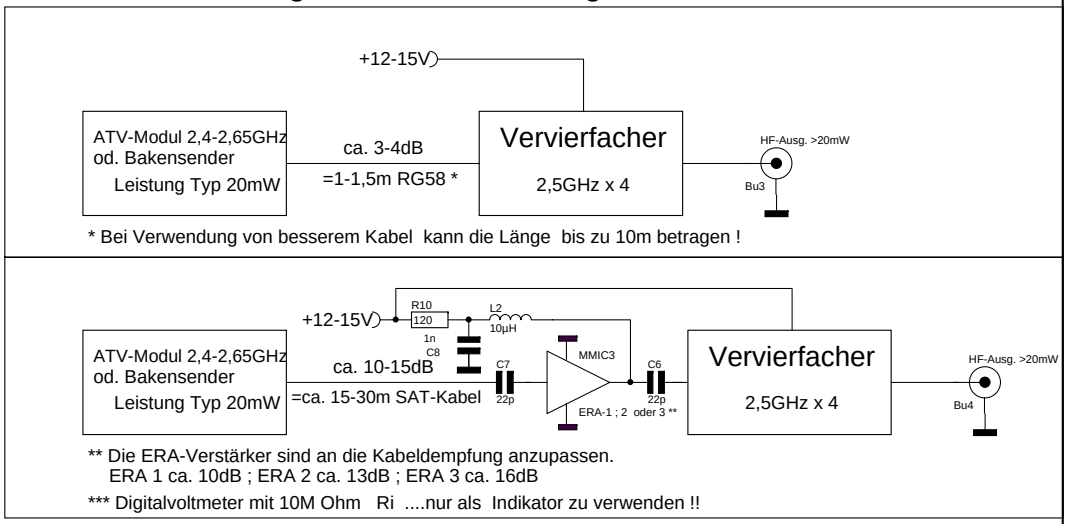

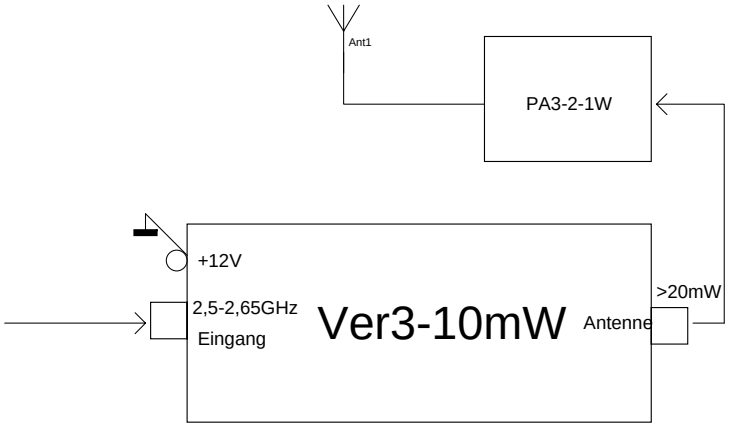

Technische Daten:

Ub 11-15V Ib 130-140mA
Pin Typ. 10-20mW (min 8 ; max 25) von 2,5-2,65GHz
Pout Typ. 20mW (min 23 ; max 35) von 10-10,5GHz) an 50 (!)Ohm
Nebenwellen (bei 2,5 ; 5 ; 7,5 ; 12,5-12,75GHz) besser -45dB (typ -55dB max. -65dB)

Änderungen			Datum	Name	Bezeichnung	Blattzahl: 1
Datum	Name	gez.:	2/ 2009	Zech	Ver3-10mW	
		gepr.:				Blatt-Nr.: 1
		Irrtümer und Änderungen Vorbehalten !			Zeichnungs-Nr.: 1	